SISTEMA DE VIDEOPORTERO CON PULSADORES TÁCTILES
VIDEO DOOR ENTRY SYSTEM WITH TOUCH PUSH-BUTTONS
SYSTÈME DE VIDÉO-PORTIER AVEC BOUTONS POUSSOIRS TACTILES

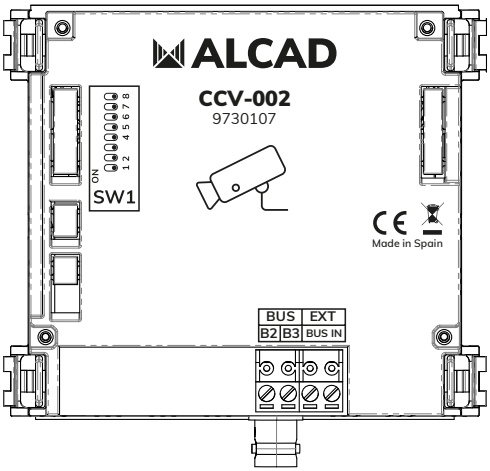

ADAPTADOR DE CÁMARA EXTERNA USOA
USOA EXTERNAL CAMERA ADAPTER
ADAPTATEUR DE CAMÉRA EXTERNE USOA

MANUAL DE INSTALADOR - **ESP** 2
INSTALLATION MANUAL - **ENG** 8
MANUEL D´INSTALLATION - **FRA** 14

INSTALACIÓN BÁSICA DEL ADAPTADOR DE CÁMARA

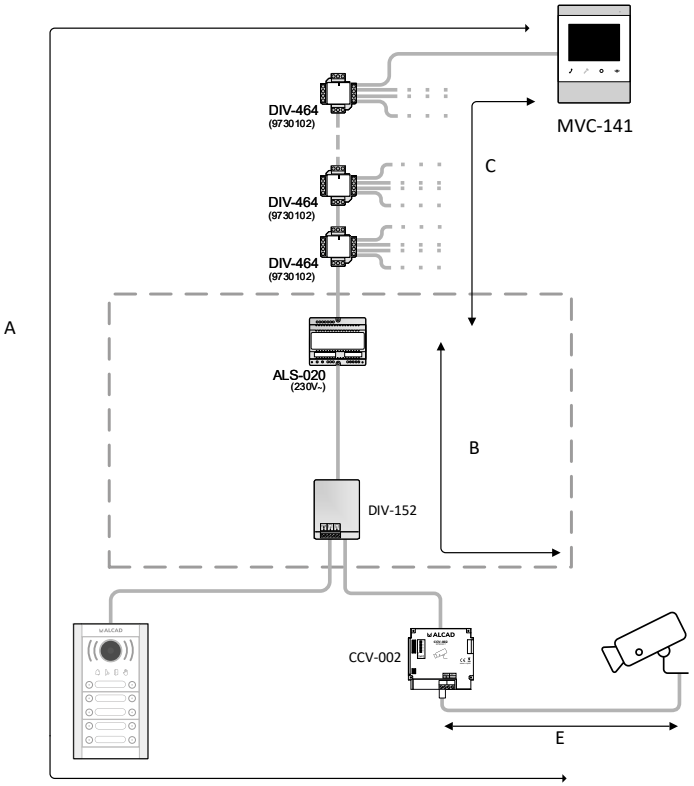

Tipo de cable, número total de monitores y distancias máximas

LEYENDA	
E	Distancia entre CCV y cámara 25m, CAB-004, 2 hilos, UTP

NOTA:
Considerar la CCV-002 como un acceso más de la instalación. Respete la tabla de distancias de la instalación en el manual de la placa de calle Usoa (MVG-0XX pag.10).
No incluidos los balun de conexión, la CCTV ni la alimentación.

IMPORTANTE:
Instale Baluns en los dos extremos de la línea **E** , para un mejor funcionamiento evitando posibles interferencias. Respete la distancia máxima de 25m en este tramo.

URBANIZACIÓN: 1 ACCESO EXTERIOR (CANCELA) Y 4 EDIFICIOS

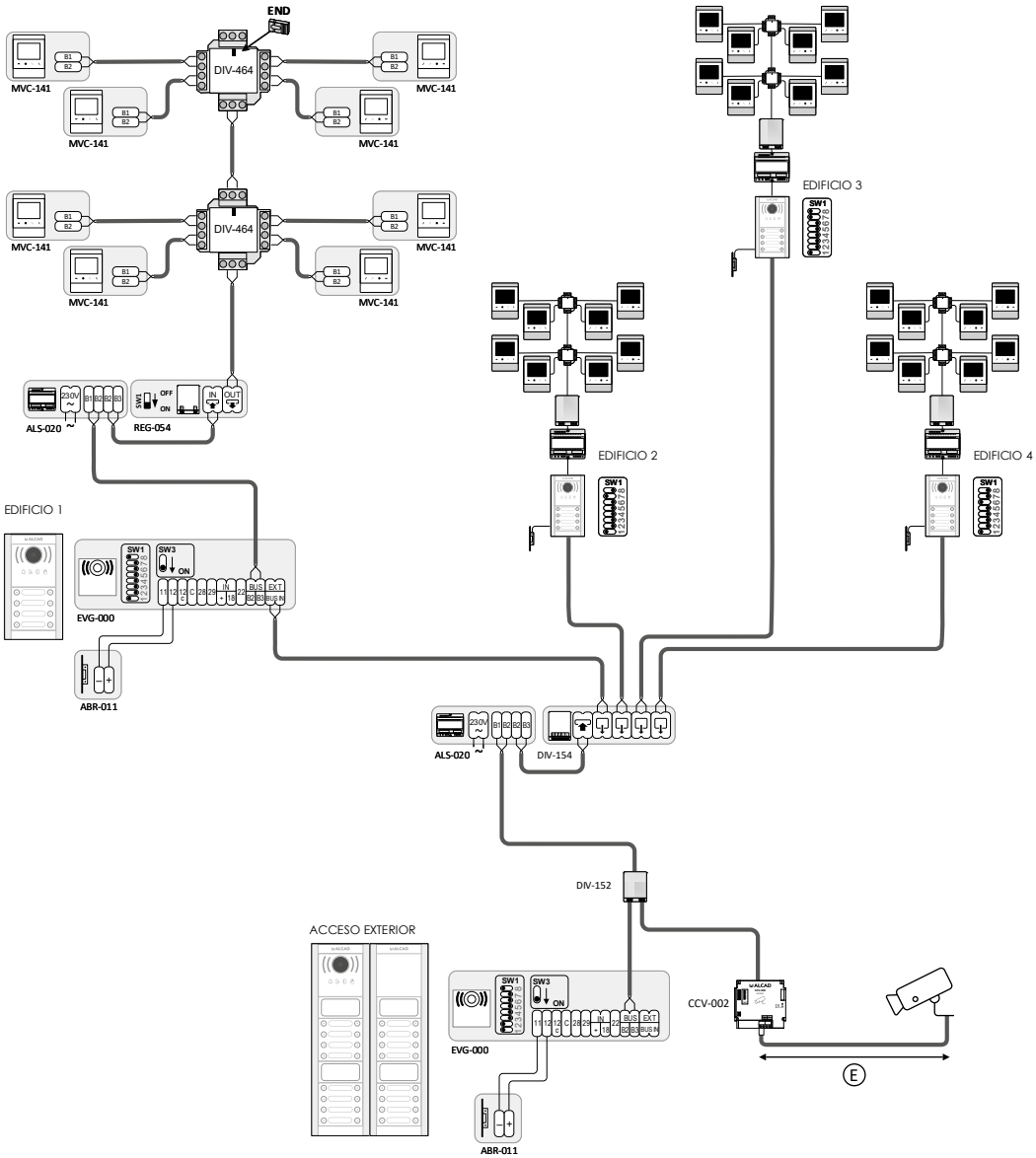

INSTRUCCIONES DE MONTAJE DEL MÓDULO

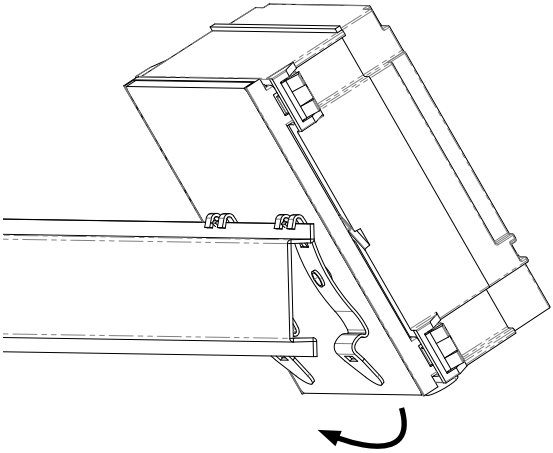

1. Posicione el módulo por la parte superior y presione por la parte baja para fijarlo al carril DIN.

2. Una vez fijado, el módulo deberá quedar recto y firme.

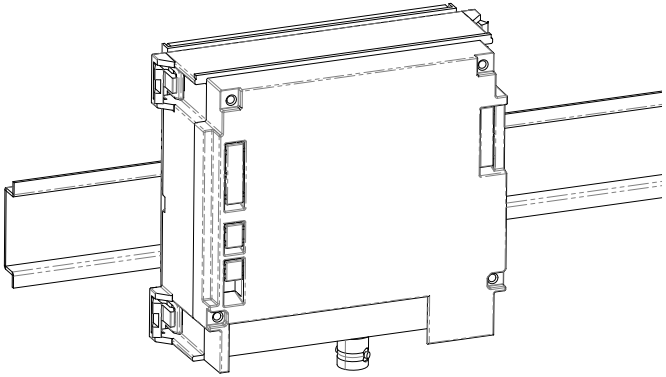

INSTRUCCIONES DE CONFIGURACIÓN DE PARÁMETROS DE INSTALACIÓN

TIPO DE PLACA EXTERIOR, PRINCIPAL O SECUNDARIA - CONTROL SW1

Para la configuración del SW1 de la CCV-002 se debe considerar numericamente como un acceso más. Para ello asignela igual que lo haria para los accesos de placa; principal, secundario, interior o exterior (ver tabla pag. 6) segun sus necesidades.

Configure cada placa de calle utilizando los switches traseros SW1 del módulo principal:

- Asigne a cada Edificio un número de identificación diferente comenzando por el 1. En caso de varios accesos interiores, asigne un número diferente a cada una de las placas interiores del resto de accesos, comenzando por el 1 (Accesos interiores- Placas secundarias).
- Configure la placa de calle de acceso exterior como principal. En caso de varios accesos exteriores, asigne un número diferente a cada una de las placas exteriores del resto de accesos, comenzando por el 1 (Acceso Exterior- Placas secundarias).

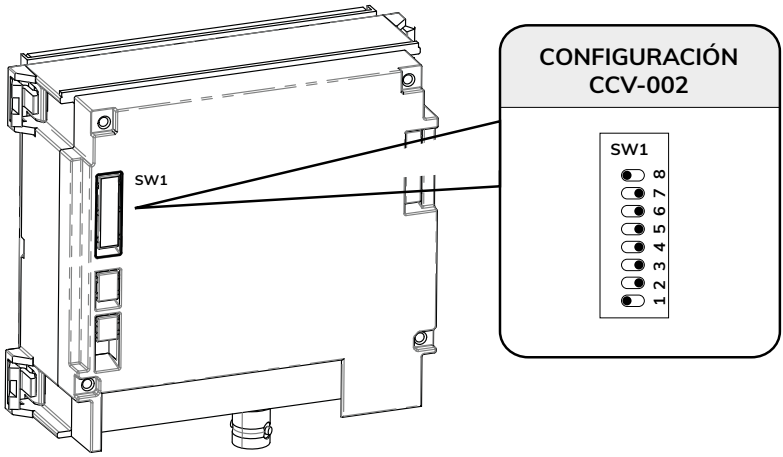

ACCESO EXTERIOR		EDIFICIOS ACCESO INTERIORES	
	SECUNDARIAS	PRINCIPALES	SECUNDARIAS
PRINCIPAL 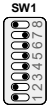	SECUNDARIA 1 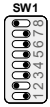	EDIFICIO 1 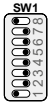	EDIFICIO 2 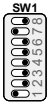
		EDIFICIO 3 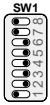	EDIFICIO 4 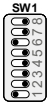
	SECUNDARIA 2 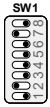	EDIFICIO 5 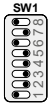	EDIFICIO 6 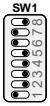
		EDIFICIO 7 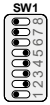	EDIFICIO 8 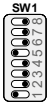
	SECUNDARIA 3 	EDIFICIO 9 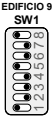	EDIFICIO 10 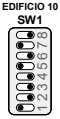
		EDIFICIO 11 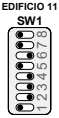	EDIFICIO 12 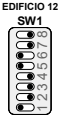
	SECUNDARIA 4 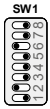	EDIFICIO 13 	EDIFICIO 14 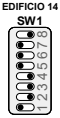
		EDIFICIO 15 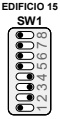	EDIFICIO 16 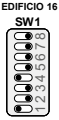
	SECUNDARIA 5 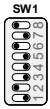		

SECUNDARIA 1 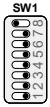

SECUNDARIA 2 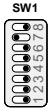

SECUNDARIA 3 

SECUNDARIA 4 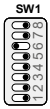

SECUNDARIA 5 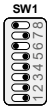

CARACTERÍSTICAS RECOMENDADAS DE LA CCTV PARA UN FUNCIONAMIENTO ÓPTIMO

CARACTERÍSTICA	ESPECIFICACIÓN
TIPO DE SEÑAL	CVBS (Vídeo compuesto analógico, salida NTSC/PAL)
SENSOR DE IMAGEN	CMOS 1/3" con WDR (Wide Dynamic RAnge) para mejor rendimiento en condiciones de poca iluminación
RESOLUCIÓN RECOMENDADA	720 x 480 (NTSC) o 720 x 576 (PAL)

NOTA:

- La salida debe ser analógica (CVBS), no IP ni digital, para uso en sistemas de video compuestos tradicionales.
- Importante la utilización de balun en los dos extremos para mejora de funcionamiento, reduciendo interferencias que afecten a la calidad de la imagen.
- No incluidos los balun de conexión, la CCTV ni la alimentación.

BASIC CAMERA ADAPTER INSTALLATION

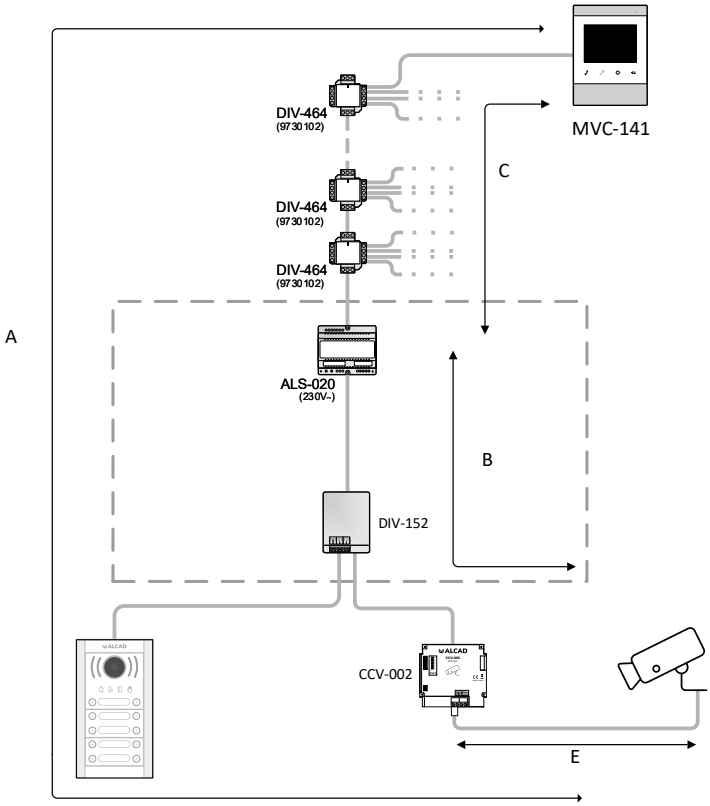

Type of cable, total number of monitors and maximum distances

KEY	
E	Distance between CCV and the camera 25m, CAB-004, 2 hilos, UTP

NOTE:
Consider the CCV-002 as an additional access point in the installation. Follow the installation distance chart provided in the Usoa entrance panel manual (MVG-0XX, page 10).
Connection baluns, CCTV system, and power supply are not included.

IMPORTANT:
Install Baluns at both ends of line **E** to ensure optimal performance and avoid possible interference. Do not exceed the maximum distance of 25 m for this section.

COMPOUND: 1 EXTERNAL POINT OF ENTRY (GATEHOUSE) AND 4 BUILDINGS

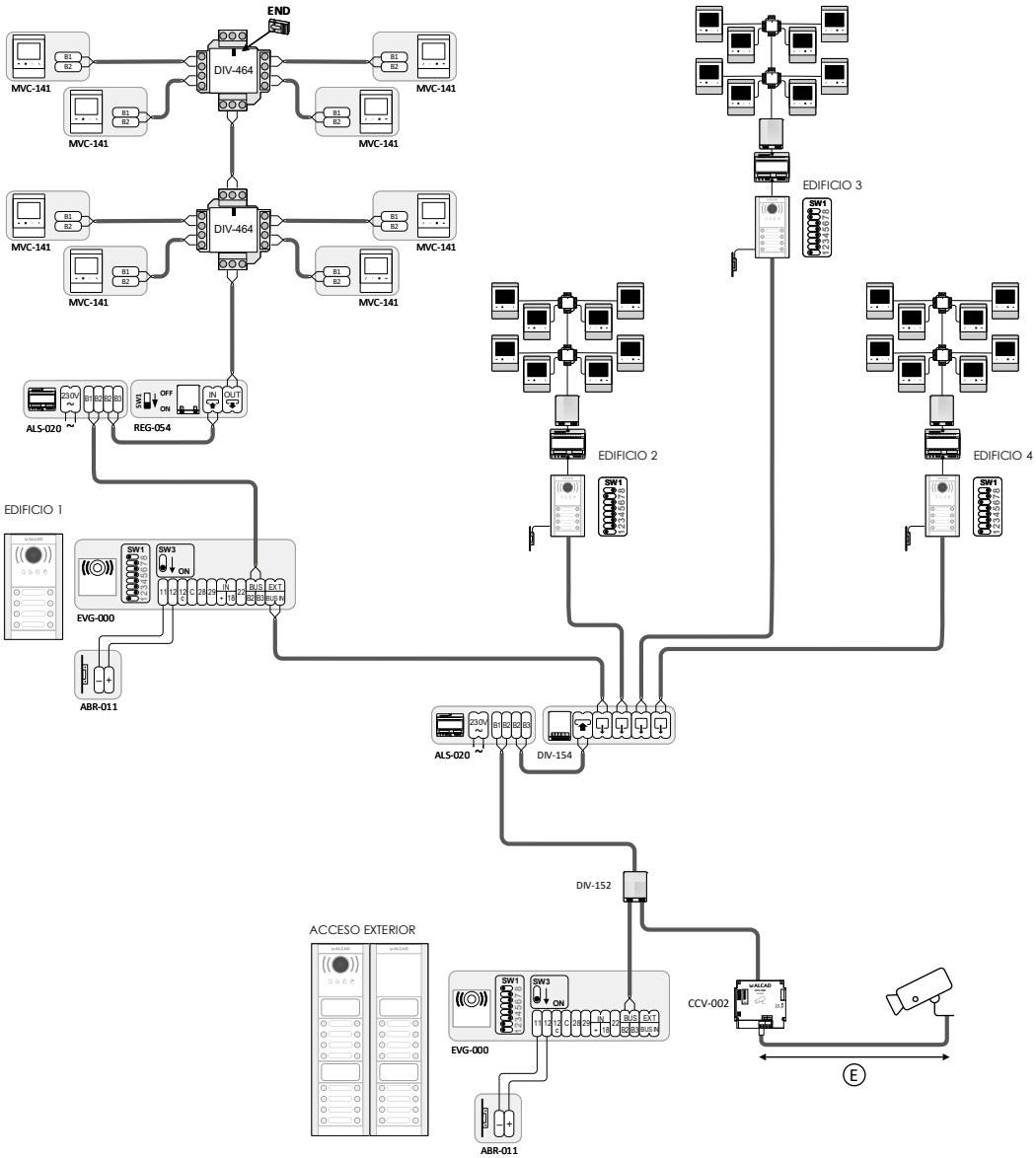

MODULE ASSEMBLY INSTRUCTIONS

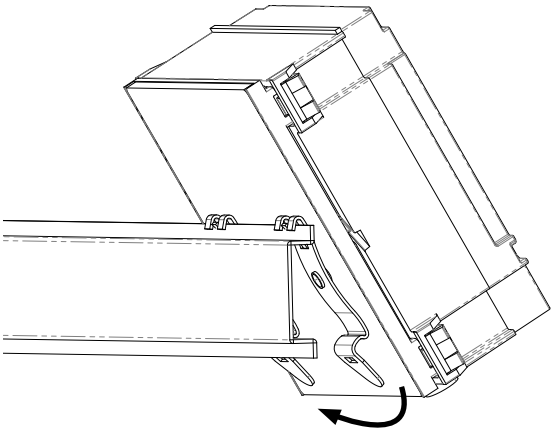

1. Position the module from the top and press from the bottom to secure it to the DIN rail.

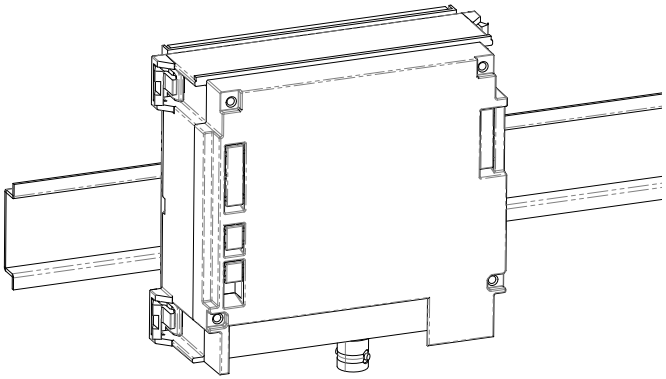

2. Once fixed, the module should be straight and firm.

INSTALLATION PARAMETERS CONFIGURATION INSTRUCTIONS

TYPE OF ENTRANCE PANEL, EXTERNAL, MAIN OR SECONDARY - CONTROL SW1

For the SW1 configuration of the CCV-002, it must be considered numerically as an additional access point. Assign it in the same way as you would for the entrance panels: main, secondary, indoor, or outdoor (see table on page 6) - according to your needs.

Configure each entrance panel using the SW1 control on the back of the main module:

- Assign a different identification number to each building, beginning with number 1. In the case of several interior entrances, assign a different number to each of the interior panels of the rest of the entrances, beginning with number 1 (Interior entrances - Secondary panels).
- Configure the exterior entrace panel as the main one. In the case of several exterior entrances, assign a different number to each of the exterior panels of the rest of the entrances, beginning with number 1 (Exterior entrance - Secondary panels).

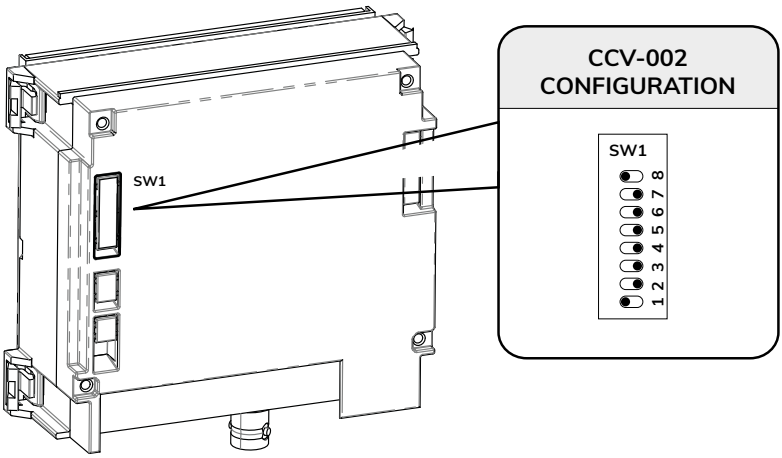

EXTERIOR ENTRANCE		BUILDINGS INTERIOR ENTRANCES	
	SECONDARY	MAINS	SECONDARY
PRINCIPAL 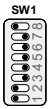	SECONDARY 1 	BUILDING 1 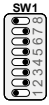 BUILDING 2 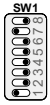 BUILDING 3 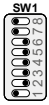 BUILDING 4 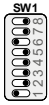 BUILDING 5 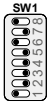 BUILDING 6 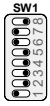 BUILDING 7 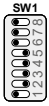 BUILDING 8 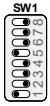 BUILDING 9 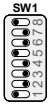 BUILDING 10 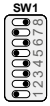 BUILDING 11 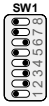 BUILDING 12 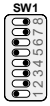 BUILDING 13 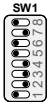 BUILDING 14 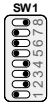 BUILDING 15 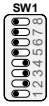 BUILDING 16 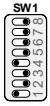	SECONDARY 1 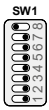
	SECONDARY 2 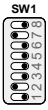		SECONDARY 2 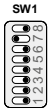
	SECONDARY 3 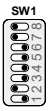		SECONDARY 3 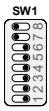
	SECONDARY 4 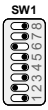		SECONDARY 4 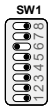
	SECONDARY 5 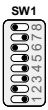		SECONDARY 5 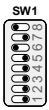

RECOMMENDED CCTV SPECIFICATIONS FOR OPTIMAL PERFORMANCE

FEATURE	SPECIFICATION
SIGNAL TYPE	CVBS (Analog composite video, NTSC/PAL output)
IMAGE SENSOR	1/3” CMOS with WDR (Wide Dynamic Range) for improved performance under low-light conditions
RECOMMENDED RESOLUTION	720 x 480 (NTSC) or 720 x 576 (PAL)

NOTE:
- The output must be analog (CVBS), not IP or digital, for use in traditional composite video systems.
- It is important to install Baluns at both ends to enhance performance and reduce interference that may affect image quality.
- Connection baluns, CCTV system, and power supply are not included.

INSTALLATION DE BASE DE L'ADAPTATEUR DE CAMÉRA

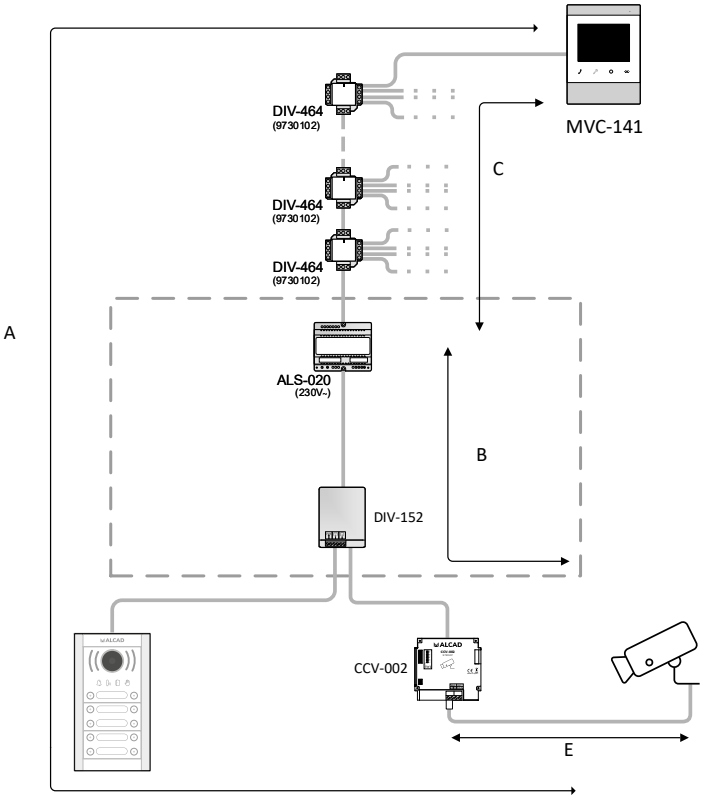

Type de câble, nombre total de moniteurs et distances maximales

LEGENDE	
E	Distance entre le CCV et la caméra 25m, CAB-004, 2 hilos, UTP

REMARQUE :
Considérez la CCV-002 comme un point d'accès supplémentaire de l'installation. Suivez le tableau des distances d'installation indiqué dans le manuel du plaque de rue Usoa (MVG-0XX, page 10).
Les baluns de connexion, le système de vidéosurveillance (CCTV) et l'alimentation ne sont pas inclus.

IMPORTANT :
Installez des baluns aux deux extrémités de la ligne **E** afin d'assurer des performances optimales et d'éviter toute interférence éventuelle. Ne dépassez pas la distance maximale de 25 m pour cette section.

ÎLOT: 1 ACCÈS EXTÉRIEUR ET 4 BÂTIMENTS

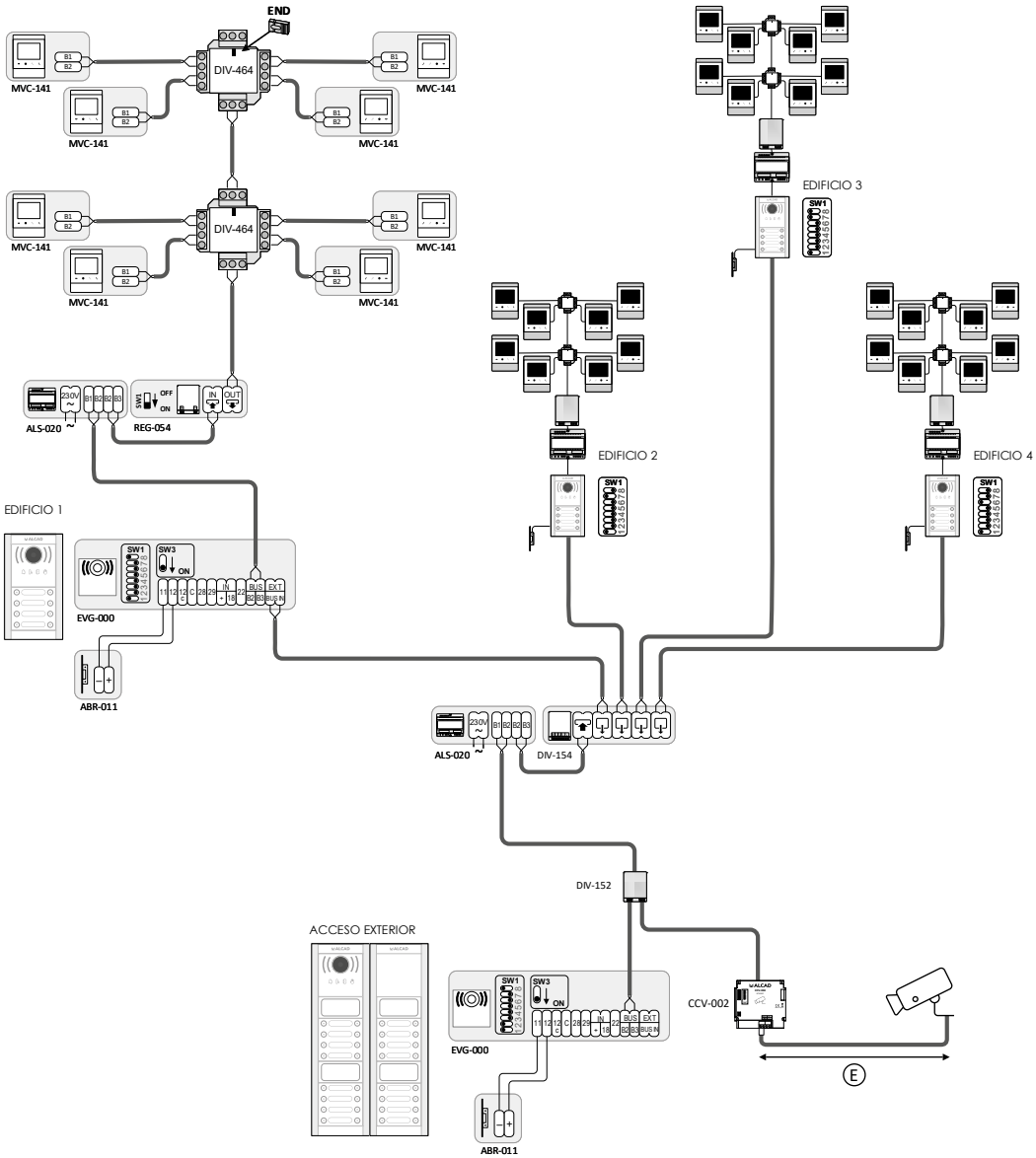

INSTRUCTIONS D'ASSEMBLAGE DU MODULE

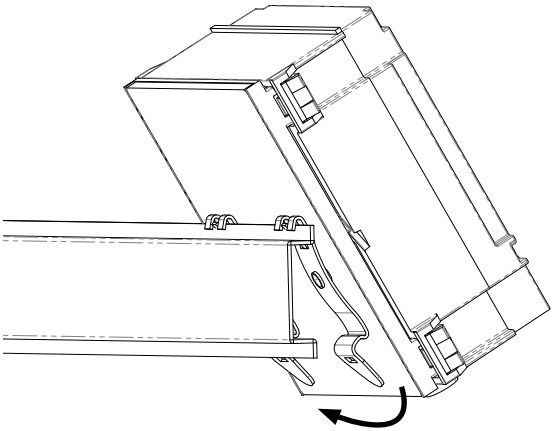

1. Positionnez le module par le haut et appuyez par le bas pour le fixer sur le rail DIN.

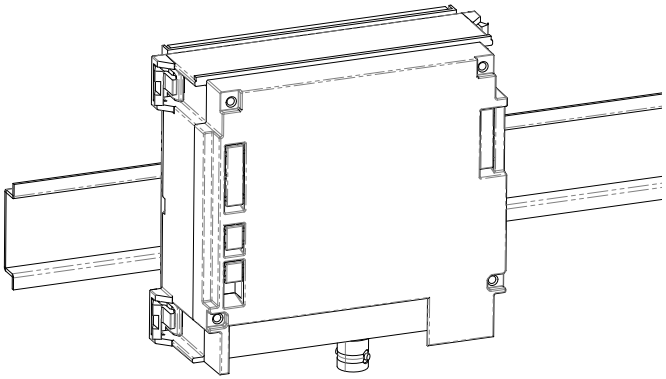

2. Une fois fixé, le module doit être droit et stable.

INSTRUCTIONS DE CONFIGURATION DES PARAMETRES D'INSTALLATION

TYPE DE PLAQUE EXTÉRIEUR, PRINCIPALE OU SECONDAIRE - CONTROL SW1

Pour la configuration du SW1 de la CCV-002, il doit être considéré numériquement comme un point d'accès supplémentaire. Attribuez-le de la même manière que pour les platines de rue : principal, secondaire, intérieur ou extérieur (voir tableau page 6), selon vos besoins.

Configurer chaque platine de rue à l'aide de la commande SW1 au dos du module principal :

- Assignez un numéro d'identification différent à chaque bâtiment, en commençant par le numéro 1. Dans le cas de plusieurs entrées intérieures, assigner un numéro différent à chacun des panneaux intérieurs du reste des entrées, en commençant par le numéro 1 (Entrées intérieures - Panneaux secondaires).
- Configurez la plaque d'entrée d'accès extérieur comme principale. Dans le cas de plusieurs entrées extérieures, assigner un numéro différent à chacun des panneaux extérieurs du reste des entrées, en commençant par le numéro 1 (Accès extérieur - Panneaux secondaires).

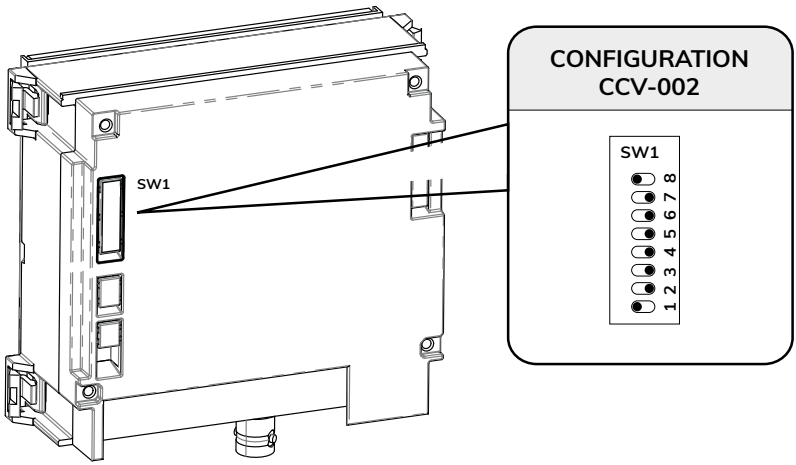

ACCÈS EXTÉRIEUR		BÂTIMENTS ENTRÉES INTÉRIEURES	
	SECONDARIES	PRINCIPALES	SECONDARIES
	SECONDAIRE 1 	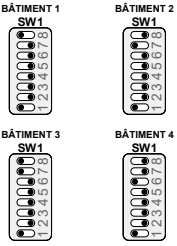	SECONDAIRE 1 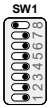
	SECONDAIRE 2 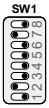		SECONDAIRE 2 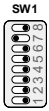
PRINCIPALE 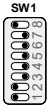	SECONDAIRE 3 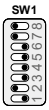		SECONDAIRE 3 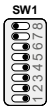
	SECONDAIRE 4 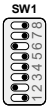		SECONDAIRE 4 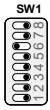
	SECONDAIRE 5 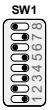		SECONDAIRE 5 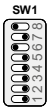

CARACTÉRISTIQUES RECOMMANDÉES DE LA CCTV POUR UN FONCTIONNEMENT OPTIMAL

CARACTÉRISTIQUE	SPÉCIFICATION
TYPE DE SIGNAL	CVBS (Vidéo composite analogique, sortie NTSC/PAL)
CAPTEUR D'IMAGE	CMOS 1/3" avec WDR (Wide Dynamic Range) pour de meilleures performances en conditions de faible luminosité
RÉSOLUTION RECOMMANDÉE	720 x 480 (NTSC) ou 720 x 576 (PAL)

REMARQUE :
• La sortie doit être analogique (CVBS), et non IP ou numérique, pour une utilisation dans les systèmes vidéo composites traditionnels.
• Installez des baluns aux deux extrémités afin d'assurer des performances optimales et de réduire les interférences pouvant affecter la qualité de l'image.
• Les baluns de connexion, le système de vidéosurveillance (CCTV) et l'alimentation ne sont pas inclus.

Cod. 9713107 – Rev.01

ALCAD

www.alcadelectronics.com

ALCAD Electronics, S.L.
Pol. Ind. Arreche-Ugalde, 1
Apdo. 455 | 20305 IRUN - Spain
Tel. (+34) 943 63 96 60
info@alcad.net