SISTEMA DE VIDEOPORTERO PULSADORES iBLACK
VIDEO DOOR ENTRY SYSTEM WITH iBLACK BUTTONS
SYTÈME DE VIDÉO-PORTIER AVEC BOUTONS POUSSOIRS iBLACK

GUÍA RÁPIDA - QUICK GUIDE - GUIDE RAPIDE

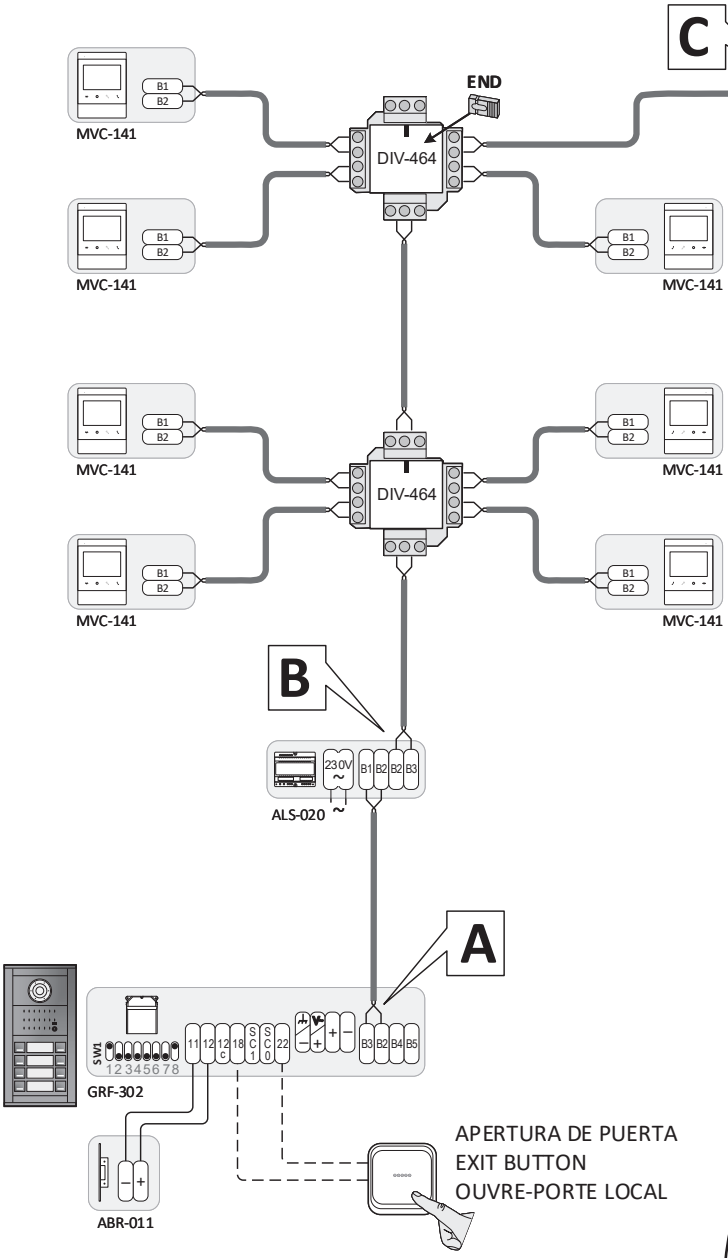

Tabla de secciones Section table Tableau de sections	
CAB-207 1mm² AWG:17	A→C: 155m A→B: 155m B→C: 155m
CAB-007 1mm² AWG: 17	A→C: 210m A→B: 145m B→C: 120m
CAB-004 0,5mm² AWG: 20	A→C: 85m A→B: 85m B→C: 80m
0.25mm² AWG: 22	A→C: 85m A→B: 45m B→C: 40m
TCA-100 UTP CAT6	A→C: 80m A→B: 40m B→C: 40m

MAN-500

www.alcadelectronics.com

GENERALIDADES DE INSTALACIÓN
OVERVIEW OF THE INSTALLATION
GÉNÉRALITÉS DE L'INSTALLATION

CABLEADO

Para un funcionamiento óptimo y mayor alcance se recomienda la utilización del cable Alcad referencia: CAB-307 o CAB-357.

Otros cables soportados por el sistema 2 hilos son los siguientes:

- Manguera 2 hilos.
- UTP.
- Instalaciones 4+N (reposición).
- Manguera multihilo.
- Cable paralelo.

Secciones de cable recomendadas: Desde 0,22mm2 hasta 1,5mm2. Encontrará tablas que relacionan el tipo de cable con la distancia máxima y número máximo de viviendas soportado mas adelante en este manual.

Evite lo siguiente:

- Hilos sueltos (Cable eléctrico unipolar).
- Conductores con distinta longitud o recorrido.
- Unir hilos para conseguir mayor sección.
- Cambiar de tipo de cable o sección a lo largo de la instalación.

Y recuerde que un cable de mayor sección no garantiza mejor funcionamiento del sistema 2-HILOS.

DISTANCIAS MÁXIMAS SEGÚN EL TIPO DE INSTALACIÓN

Para distancias, número de equipos o tipos de cables diferentes a los indicados a continuación pueden ser necesarios elementos adicionales, como regeneradores de tensión de bus o amplificadores de señal, Consulte al fabricante.

WIRING

For optimal performance and greater range, the use of the Alcad reference cable: CAB-307 or CAB-357 is recommended.

Some of the cables supported by the 2-WIRE system are:

- 2-wire hose.
- UTP.
- Conventional 4+N installations (replacement).
- Multi-wire hose.
- Parallel cable.

Recommended cable cross sections: From 0.22mm2 to 1.5mm2. You will find tables that relate the type of cable with the maximum distance and maximum number of devices supported later in this manual.

Try to avoid:

- Unipolar electric cables.
- Drivers with different lengths or routes.
- Join wires to get a bigger cross section.
- Change the type of cable or cross section throughout the installation.

And remember that a cable with a larger section does not guarantee better performance of the 2-WIRE system.

MAXIMUM DISTANCES DEPENDING ON THE TYPE OF INSTALLATION

For distances, number of equipment or types of cables different from those shown below, additional elements may be necessary, such as bus voltage regenerators or signal amplifiers. Consult the manufacturer.

CÂBLAGE

Pour des performances optimales et une plus grande portée, l'utilisation du câble de reference Alcad, CAB-307 ou CAB-357 est recommandée.

Certains des câbles pris en charge par le système 2-FILS sont :

- Gaine à 2 fils.
- UTP.
- 4 + N installations (remplacement).
- Gaine à plusieurs fils.
- Câble parallèle.

Sections de câble recommandées : De 0,22 mm² à 1,5 mm². Vous trouverez des tableaux qui mettent en relation le type de câble avec la distance maximale et le nombre maximal de maisons prises en charge plus loin dans ce manuel.

Évitez les éléments suivants :

- Fils seuls (câble électrique unipolaire).
- Conducteurs avec des longueurs ou des itinéraires différents.
- Réunir les fils pour obtenir une plus grande section.
- Changer le type de câble ou de section tout au long de l'installation.

Et rappelez-vous qu'un câble de section plus importante ne garantit pas de meilleures performances du système 2 FILS.

DISTANCES MAXIMALES SELON LE TYPE D'INSTALLATION

En ce qui concerne les distances, le nombre d'appareils, ou les types de cable différent de ceux indiqués dans les tableaux, des éléments complémentaires peuvent être nécessaires, tels que des régénérateurs de tension de bus ou des amplificateurs de signaux. Veuillez consulter le fabricant.

INSTALACIÓN CON 2 ACCESOS
INSTALLATION WITH 2 POINTS OF ENTRY
INSTALLATION AVEC 2 ACCÉS

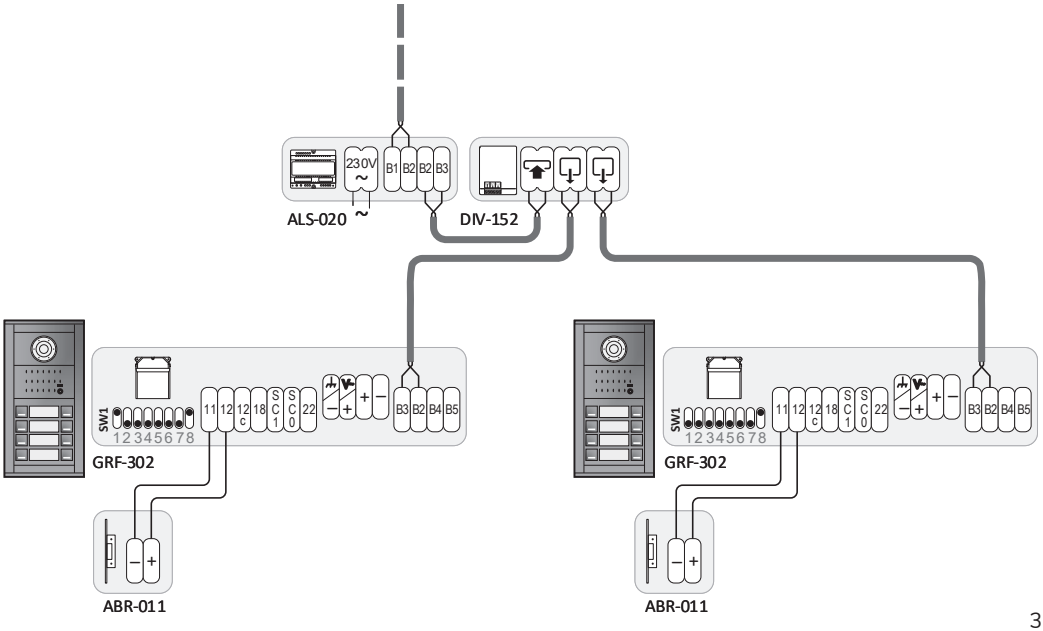

INSTALACIÓN 4 EDIFICIOS DE 8 VIVIENDAS. 1 ACCESO EXTERIOR (CANCELA)
COMPOUND 4 BUILDINGS OF 8 APPARTMENTS EACH. 1 EXTERNAL POINT OF ENTRY
ÎLOT, 3 BATIMENTS DE 8 LOGEMENTS CHACUN. 1 ACCÈSS EXTÉRIEUR

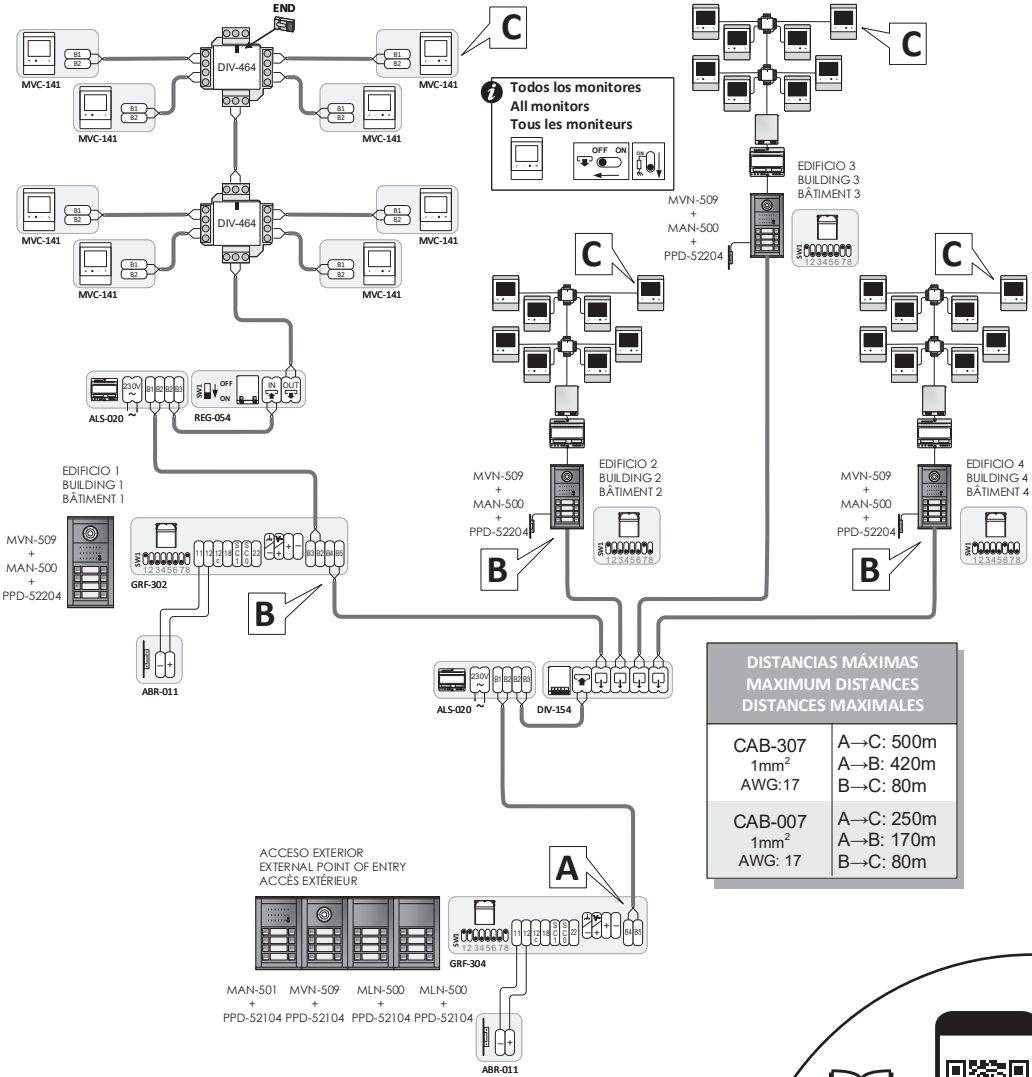

DISTANCIAS MÁXIMAS MAXIMUM DISTANCES DISTANCES MAXIMALES	
CAB-307 1mm² AWG:17	A→C: 500m A→B: 420m B→C: 80m
CAB-007 1mm² AWG: 17	A→C: 250m A→B: 170m B→C: 80m

MAN-501

www.alcadelectronics.com

INSTRUCCIONES DE MONTAJE
ASSEMBLY INSTRUCTIONS
INSTRUCTIONS DE MONTAGE

1

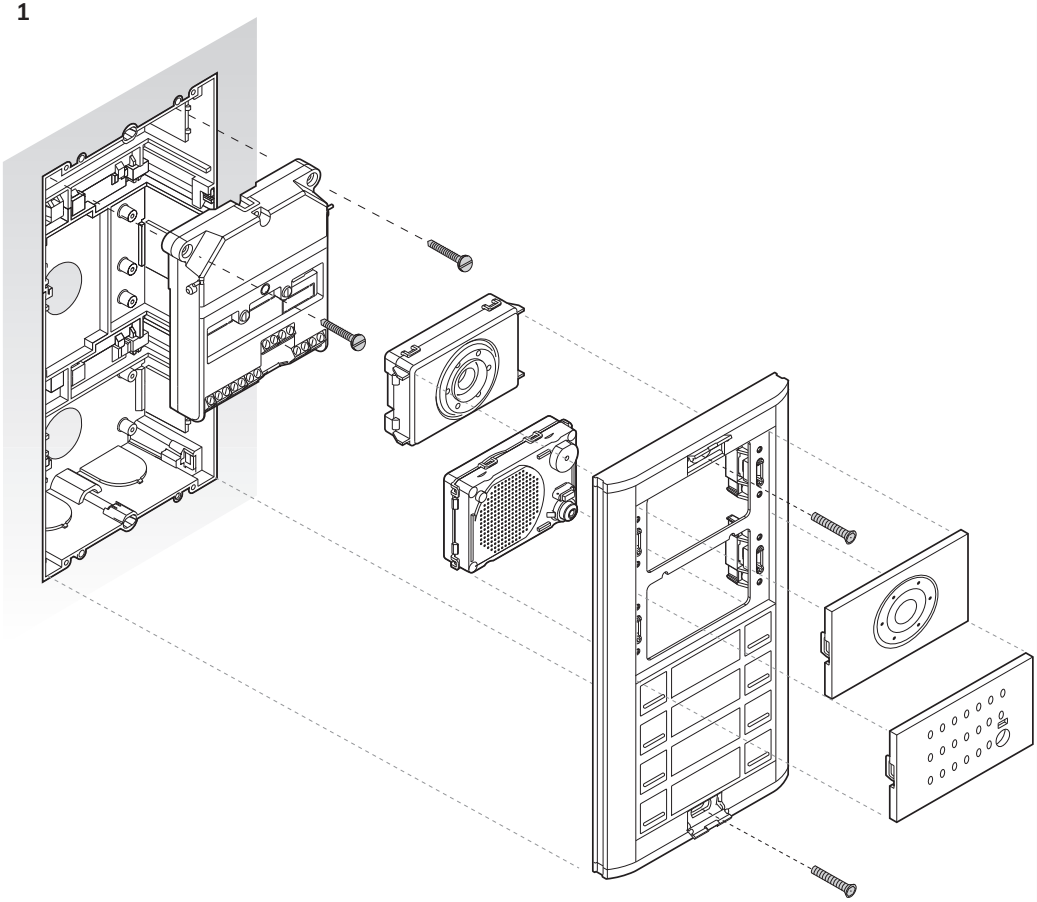

PLACA DE CALLE - ENTRANCE PANEL - PLAQUE DE RUE

Aloje el grupo fónico en el interior de la caja de empotrar. Coloque ahora las tarjetas identificadoras de los pulsadores de la placa de calle.

Fit the audio unit inside the flush-mounted box. Then slide the pushbutton identification cards of the entrance panel into place.

Installez le groupe phonique à l'intérieur du boîtier encastrable. Glissez ensuite les cartes d'identification des boutons-poussoir de la plaque d'entrée en place.

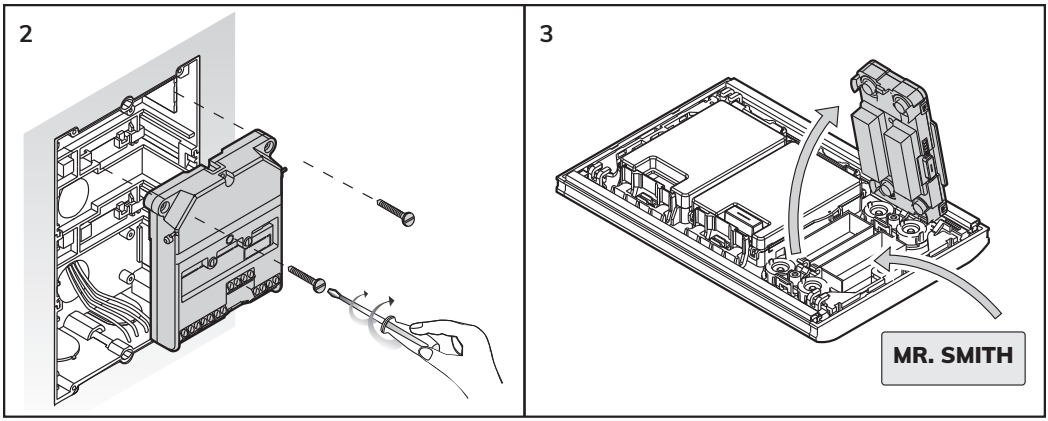

TARJETAS IDENTIFICADORAS DE LOS PULSADORES:
PUSHBUTTON IDENTIFICATION CARDS:
CARTES D'IDENTIFICATION DES BOUTONS-POUSSOIR :

Puede utilizar las tarjetas preimpresas que se suministran o utilizar la plantilla que encontrará en la página Web de Alcad: www.alcadelectronics.com/qr/9660099

You can use either the preprinted cards which are provided or print your own using the template available from the Alcad web site: www.alcadelectronics.com/qr/9660099

Vous pouvez utiliser les étiquettes pré-imprimées qui sont fournies ou imprimer les vôtres à partir du modèle qui se trouve dans la page Web d'Alcad: www.alcadelectronics.com/qr/9660099

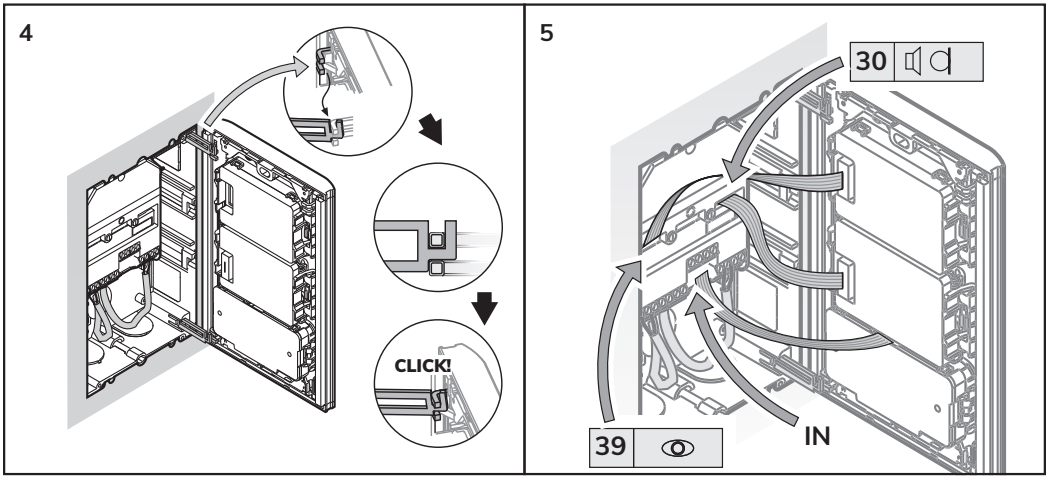

Ajuste el volumen de la placa de calle y del monitor, así como el ángulo de la telecámara.

Adjust the volume of the entrance panel and monitor and set the camera to the desired angle.

Réglez le volume de la plaque d'entrée et du moniteur ainsi que l'angle de la caméra.

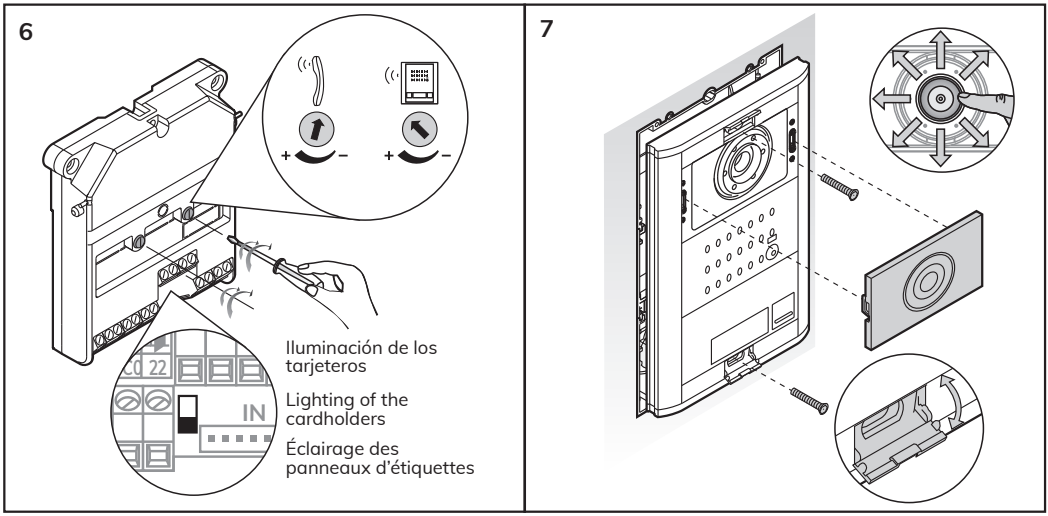

ORIENTACIÓN FRONTAL DE LA TELECÁMARA:
FRONTAL ORIENTATION OF THE CAMERA:
ORIENTATION FRONTALE DE LA CAMÉRA :

Extraiga el frontal de la telecámara, fije la placa a la pared y ajuste el ángulo de orientación de la telecámara. Cuando haya terminado, coloque de nuevo el frontal.

Remove the front of the camera, attach the panel to the wall, and set the angle of orientation of the camera. When this has been done, put the front of the camera back in place.

Enlevez la partie frontale de la caméra, fixez la plaque au mur, et réglez l'angle d'orientation de la caméra. Quand vous aurez terminé, remettez la partie frontale de la caméra en place.

ALCAD

DECLARATION OF CONFORMITY

According to: EN ISO/IEC 17050-1:2010

Company Name: ALCAD Electronics, S.L.

Company Address: Pol. Ind. Arreche-Ugalde, 1 - Apdo. 455
20305 IRÚN (Gipuzkoa) - SPAIN

Declares that the products

Model Number: MAN-500, MAN-501
Product Description: Outdoor modules with audio unit
Product Options: Including all options

Are in conformity with:

EMC: EN 61000-6-3:2007, EN61000-6-1:2019
RoHS: EN 50581:2012

Comply with the requirements of the Directives:

Electromagnetic Compatibility EMC 2014/30/EU
Risk of Hazardous Substances Directive RoHS 2011/65/EU

Supplementary Information:

To comply with these directives, do not use the products without covers and operate the system as specified.

CE

Irún (SPAIN), 22 may 2023

Laurent Nevejans
General Manager

The updated version of this CE Declaration is available on www.alcadelectronics.com

Localice y **escanee** el **QR** para acceder a **documentación** e instrucciones adicionales.
Locate and **scan** the **QR** to access additional **documentation** and instructions.
Localisez et **scannez** le **QR** pour accéder à des **documentations** et des instructions supplémentaires.

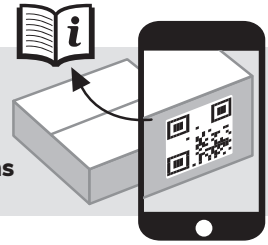

Cod. 2641240 – Rev.02

ALCAD

www.alcadelectronics.com

ALCAD Electronics, S.L.
Pol. Ind. Arreche-Ugalde, 1
Apdo. 455 | 20305 IRUN - Spain
Tel. (+34) 943 63 96 60
info@alcad.net