CHC-045/CHI-045

9400100 / 9400035

CENTRAL DE HABITACIÓN EMPOTRABLE / WIFI
RECESSED ROOM POST / WIFI
POSTE DE CHAMBRE ENCASTRABLE / WIFI

DESCRIPCIÓN - DESCRIPTION - DESCRIPTION

PARTE FRONTAL - FRONT SECTION - PARTIE FRONTALE

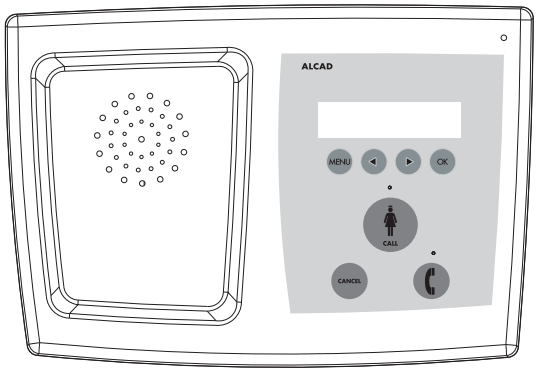

PARTE TRASERA - BACK SECTION - PARTIE ARRIÈRE

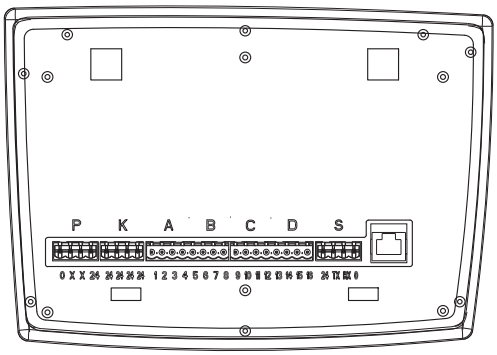

MONTAJE - MOUNTING - MONTAGE

1

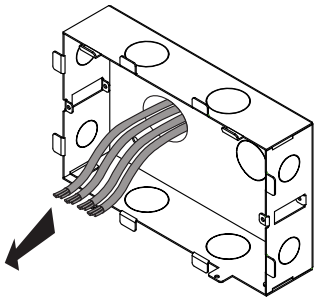

ACC-121: Caja montaje empotrado en pared (no incluido)
ACC-121: In wall flush-mounted box (not included)
ACC-121: Boîtier encastrable (pas inclus)

2

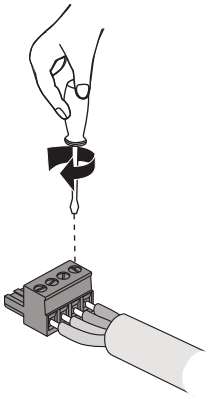

Borna de 4 vías
Terminal with 4 female inputs
Borne de 4 entrées

3

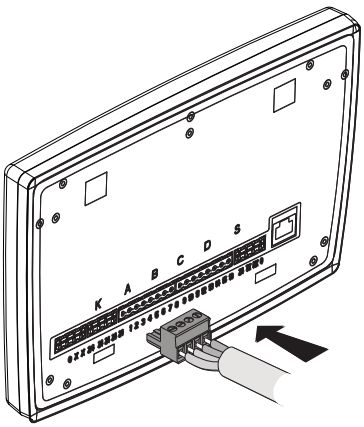

Montaje empotrado Wall mounting **Montage au mur**

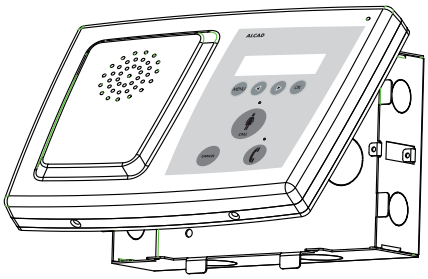

Figura A.
Figure A.
Figure A.

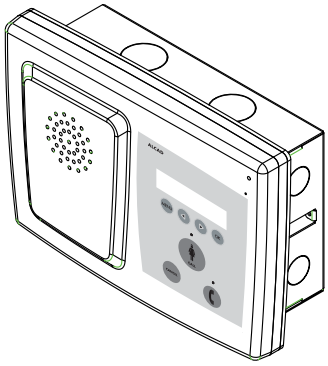

Figura B.
Figure B.
Figure B.

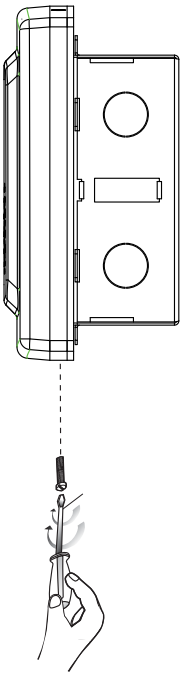

Figura C.
Figure C.
Figure C.

1 Monte la caja de empotrar ACC-121 en la pared en la posición que desee instalar el CHC-045 / CHI-045.

Mount the flush-mounted box ACC-121 on the wall in the position you want to install the CHC-045 / CHI-045.

Montez la boîte encastrée ACC-121 sur le mur dans la position où vous souhaitez installer le CHC-045 / CHI-045.

2 Conecte los periféricos de habitación de la serie 941 a las bornas del CHC-045 según indique el manager de configuración.

Make the electrical conexions for the room elements from the 941serie to the CHC-045 terminals following Manager directions.

Branchez les périphériques de la chambre de la série 941 aux bornes de la CHC-045 suivant les indications du logiciel manager de configuration.

3 Introduzca las pestañas superiores del ACC-121 en los orificios superiores de la parte trasera del CHC-045 / CHI-045 (Ver figura A) y apoye completamente el CHC-045 / CHI-045 sobre la caja de empotrar (Ver figura B).

Enter the upper lashes of the ACC-121 in the upper holes of the back section of the CHC-045 / CHI-045 (See figure A) and fully press the CHC-045 / CHI-045 on the flush-mounted box (See figure B) .

Entrez les pattes supérieurs du ACC-121 dans les trous supérieurs de la partie arrière du CHC-045 / CHI-045 (Voir la figure A) et appuyez le CHC-045 / CHI-045 sur la boîte encastrée (Voir la

4 Por último, fije el CHC-045 / CHI-045 a la caja de empotrar mediante los dos tornillos suministrados (Ver figura C).

Fix the CHC-045 / CHI-045 to the flush-mounted box using the supplied screws (See figure C).

Fixez le CHC-045 / CHI-045 à la boîte encastrée avec les deux vis inclues (Voir la figure C).

TABLA DE CONEXIONADO - CONNECTIONS TABLE - TABLEAU DES CONNEXIONS

	Nº	ES	EN	FR
P	0	Alimentación 0 voltios	Power supply: 0 volts	Alimentation: 0 volts
	X	No usado	Not used	Non utilisé
	X	No usado	Not used	Non utilisé
	24	Alimentación 24 voltios	Power supply: 24 volts	Alimentation: 24 volts
K	24	Común 24 voltios	Common: 24 volts	Commun: 24 volts
	24	Común 24 voltios	Common: 24 volts	Commun: 24 volts
	24	Común 24 voltios	Common: 24 volts	Commun: 24 volts
	24	Común 24 voltios	Common: 24 volts	Commun: 24 volts
A	1	Ver NURSE CALL MANAGER	View NURSE CALL MANAGER	Voir NURSE CALL MANAGER
	2	Ver NURSE CALL MANAGER	View NURSE CALL MANAGER	Voir NURSE CALL MANAGER
	3	Ver NURSE CALL MANAGER	View NURSE CALL MANAGER	Voir NURSE CALL MANAGER
	4	Ver NURSE CALL MANAGER	View NURSE CALL MANAGER	Voir NURSE CALL MANAGER
B	5	Ver NURSE CALL MANAGER	View NURSE CALL MANAGER	Voir NURSE CALL MANAGER
	6	Ver NURSE CALL MANAGER	View NURSE CALL MANAGER	Voir NURSE CALL MANAGER
	7	Ver NURSE CALL MANAGER	View NURSE CALL MANAGER	Voir NURSE CALL MANAGER
	8	Ver NURSE CALL MANAGER	View NURSE CALL MANAGER	Voir NURSE CALL MANAGER
C	9	Ver NURSE CALL MANAGER	View NURSE CALL MANAGER	Voir NURSE CALL MANAGER
	10	Ver NURSE CALL MANAGER	View NURSE CALL MANAGER	Voir NURSE CALL MANAGER
	11	Ver NURSE CALL MANAGER	View NURSE CALL MANAGER	Voir NURSE CALL MANAGER
	12	Ver NURSE CALL MANAGER	View NURSE CALL MANAGER	Voir NURSE CALL MANAGER
D	13	Ver NURSE CALL MANAGER	View NURSE CALL MANAGER	Voir NURSE CALL MANAGER
	14	Ver NURSE CALL MANAGER	View NURSE CALL MANAGER	Voir NURSE CALL MANAGER
	15	Ver NURSE CALL MANAGER	View NURSE CALL MANAGER	Voir NURSE CALL MANAGER
	16	Ver NURSE CALL MANAGER	View NURSE CALL MANAGER	Voir NURSE CALL MANAGER
S	0	Lector RFID	RFID reader	Lecteur RFID
	TX	Lector RFID	RFID reader	Lecteur RFID
	RX	Lector RFID	RFID reader	Lecteur RFID
	24	Lector RFID	RFID reader	Lecteur RFID

*Dimensiones (mm): 230 (An) x 160 (Al) x 25 (Pr)
*Dimensions (mm): 230 (Wi) x 160 (He) x 25 (De)
*Dimensions (mm): 230 (La) x 160 (Ha) x 25 (Pr)

ESQUEMA DE CONEXION - CONNECTION DIAGRAM - SCHÉMA DES CONNEXIONS

Ejemplo de conexión ATICA MANAGER
Connection example ATICA MANAGER
Exemple de connexion ATICA MANAGER

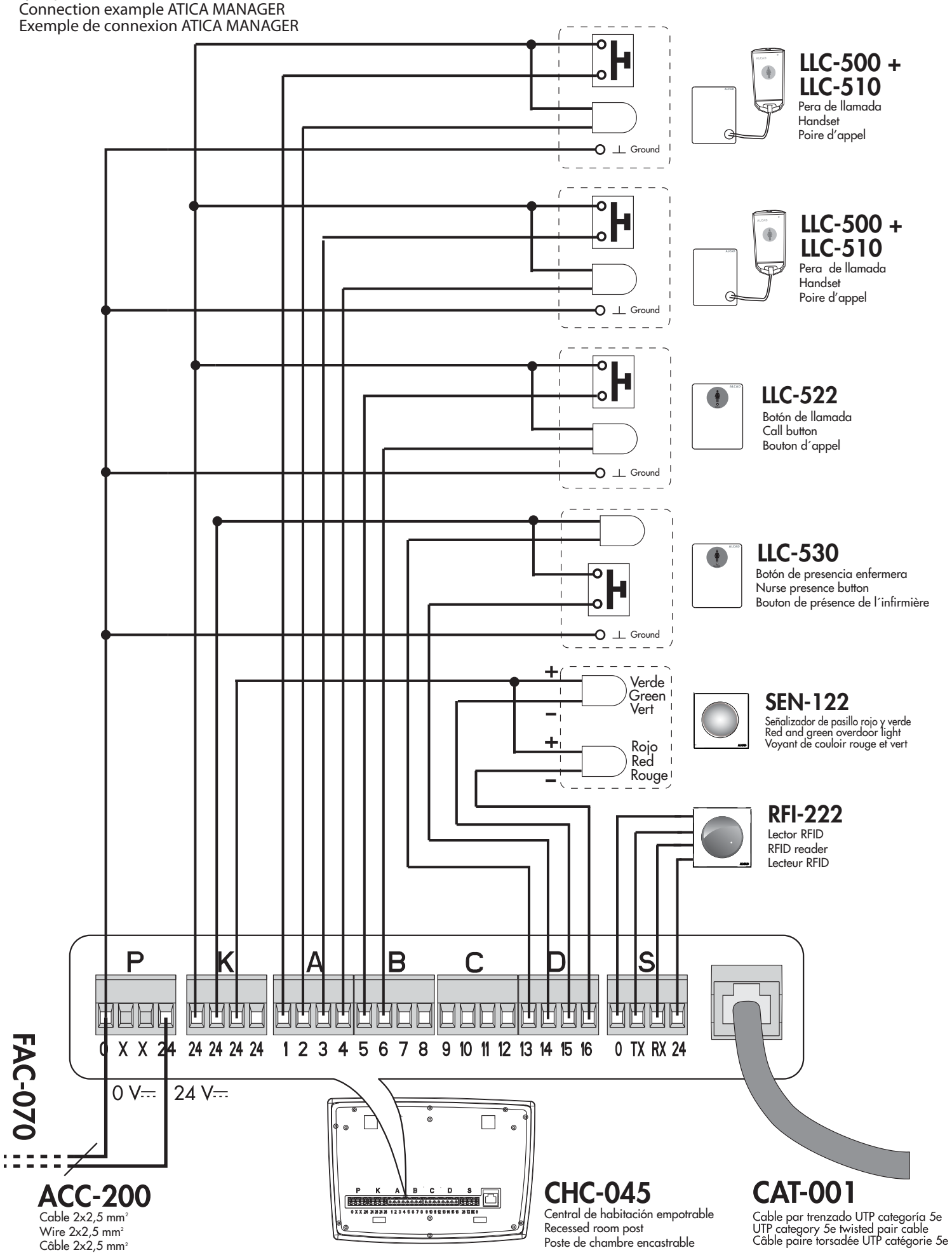

TABLAS DE CARACTERISTICAS - CHARACTERISTICS TABLES - TABLEAUX DES CARACTÉRISTIQUES

		CHC-045	CHI-045
Alimentación Power supply Alimentation	V⎓ mA	24 $^{+2,0}_{-2,0}$ 180 + outputs current	24 $^{+2,0}_{-2,0}$ 360 + outputs current
Voltage máximo en las entradas Maximun voltage at the inputs Tension maximale dans les entrées	V⎓	24 $^{+2,0}_{-4,0}$	24 $^{+2,0}_{-4,0}$
Corriente máxima a la salida Maximun current at the output Courant maximal à la sortie	mA	180 equipment 75 max. per used output	180 equipment 75 max. per used output
Temperatura de funcionamiento Operating temperature Température de fonctionnement	°C	+5 .. 55	+5 .. 55

		FAC-070
Tensión de salida Output voltage Tension de sortie	V⎓ mA	24 ±2,0 5000
Tensión de red Mains voltage Tension de secteur	V~	85 .. 264 50/60 Hz
Temperatura de funcionamiento Operating temperature Température de fonctionnement	°C	-10 .. 70

CONEXIÓN DEL ALIMENTADOR - PS CONNECTION DIAGRAM - SCHÉMA DE CONNEXION D'ALIMENTATION

SALIDAS-OUTPUTS-SORTIES

FAC-070

Alimentador 24V-5A para CHC-045 / CHI-045 en carril DIN
Power supply unit, 24V-5A, for CHC-045 / CHI-045 on DIN rail
Alimentation 24V-5A pour CHC-045 /CHI-045 sur rail DIN

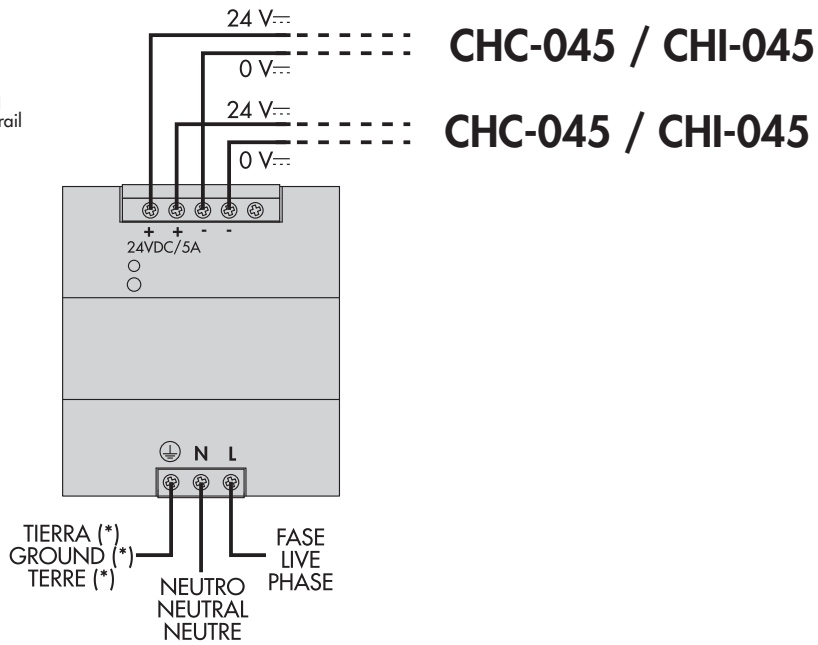

(*) Conexión a tierra obligatoria.
(*) Compulsary ground connection.
(*) Connexion à la terre obligatoire.

ENTRADAS-INPUTS-ENTRÉES

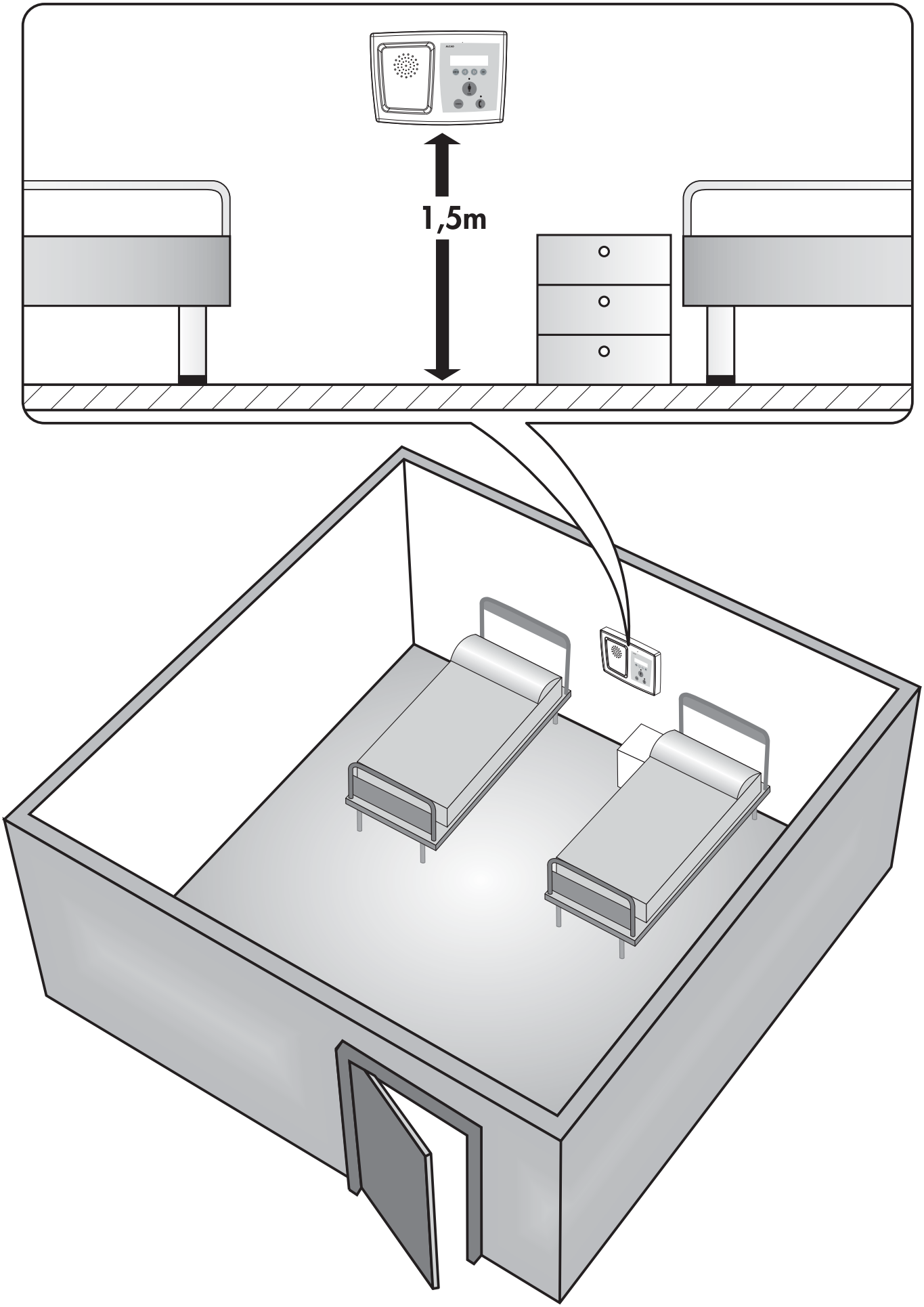
1,5m

CHC-045/CHI-045

9400100 / 9400035

Instrucciones de seguridad
No exponga el equipo a goteo o proyecciones de agua. No sitúe objetos llenos de líquido, como vasos, sobre el equipo. No sitúe fuentes de llama desnuda, tales como velas encendidas, sobre el equipo. No cubra las aberturas de ventilación del equipo con objetos, tales como periódicos, cortinas, etc. Instale el equipo dejando un espacio libre alrededor para disponer de una ventilación suficiente. Instale el equipo de modo que la clavija de red de alimentación o el conector del equipo sean fácilmente accesibles.

Safety Instructions
Do not place the equipment where water can drip or splash onto it. Do not place objects containing liquid, such as glasses, on the equipment. Do not place sources of naked flame, such as burning candles, on the equipment. Do not block the ventilation slots of the equipment with objects such as newspapers, curtains, etc. When installing the equipment, leave some free space around it to provide adequate ventilation. Install the equipment in such a way that the mains supply plug or the connector of the equipment can be easily reached.

Consignes de sécurité
N'exposez pas l'équipement à des projections ou gouttes d'eau. Ne posez pas d'objets contenant du liquide, tels que des verres, sur l'équipement. Ne mettez pas de source de flamme, comme des bougies, sur l'équipement. Ne bouchez pas les ouvertures de ventilation de l'équipement avec des objets comme des journaux, des rideaux, etc. Installez l'équipement en laissant un espace libre tout autour de lui afin de permettre une ventilation suffisante. Installez l'équipement de telle sorte que la prise d'alimentation d'électricité ou le connecteur de l'équipement soit facilement accessible.

ALCAD

DECLARATION OF CONFORMITY

according to EN ISO/IEC 17050-1:2004

Manufacturer's Name: ALCAD, S.L.

Manufacturer's Address: Pol. Ind. Arreche-Ugalde, 1
Apdo. 455, **20305 IRÚN** (Guipúzcoa),
SPAIN

declares that the product

Product Name: RECESSED ROOM POST / RECESSED ROOM POST WIFI

Product Number(s): CHC-045 / CHI-045

Product Description: Short Range device

Product Option(s): INCLUDING ALL OPTIONS

is in conformity with:

EMC: EN 61000-6-3:2007
EN 61000-6-1:2007

Safety: EN 60065:2002

Hereby, Alcad, S.L. declares that the equipments CHC-045 & CHI-045 are in compliance with the essential requirements and other relevant provisions fo Directive 1999/5/EC.

Por medio de la presente Alcad, S.L. declara que los equipos CHC-045 y CHI-045 cumplen con los requisitos esenciales y cualesquiera otras disposiciones aplicables o exigibles de la Directiva

Par la présente Alcad, S.L. déclare que les appareils CHC-045 et CHI-045 sont conformes aux exigences essentielles et aux autres dispositions pertinentes de la directive 1999/5/CE.

Supplementary Information: To comply with these directives, do not use the products without covers and operate the system as specified.

CE

Irún(SPAIN), 20 Jan 2014

Xabier Isasa
General Manager

Cod. 2637490 Rev. 02

Especificaciones sujetas a modificación sin previo aviso
Specifications subject to modifications without prior notice
Les spécifications sont soumises à de possible modifications sans avis préalable

ALCAD

ALCAD, S.L.
Tel. 943 63 96 60
Fax 943 63 92 66
Int. Tel. +34 - 943 63 96 60
info@alcad.net
Apdo. 455 - Pol. Ind. Arreche-Ugalde,1
20305 IRUN - Spain
www.alcad.net

FRANCE - Hendaye
Tel. 00 34 - 943 63 96 60
CZECH REPUBLIC - Ostrovačice
Tel. 546 427 059
UNITED ARAB EMIRATES - Dubai
Tel. +971 4 214 61 40
TURKEY - Istanbul
Tel. +90 212 295 97 00

ISO 9001

AENOR Empresa Registrada ER-0196/1996